SCE 700

EQUIPO PARA LA CALIBRACIÓN DE CÁMARAS Y RADARES

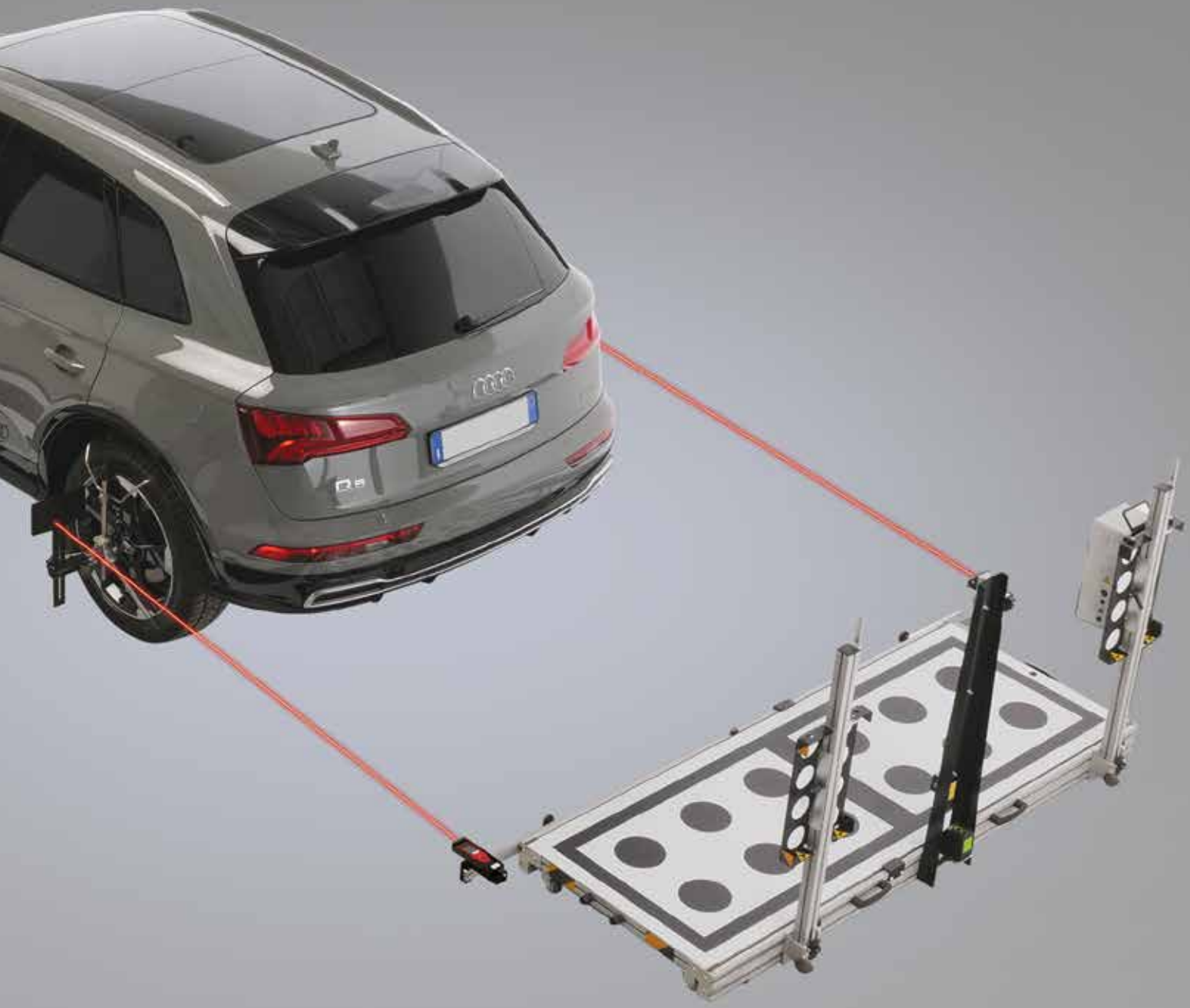

AUTOMOTIVE EQUIPMENT

VENTAJAS

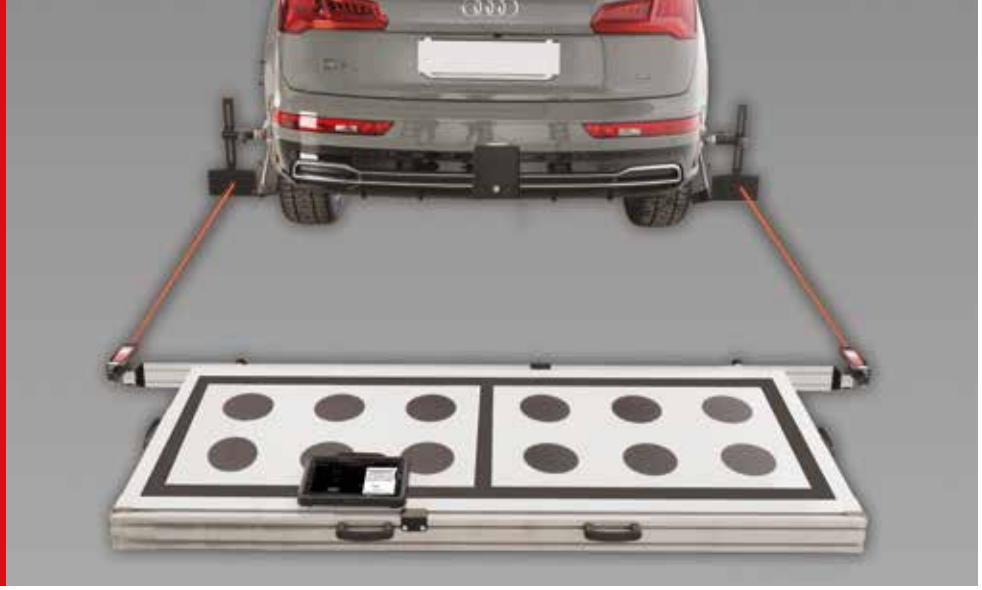

Equipo que permite la calibración de **Cámaras surround 360°**, **Cámara trasera** y sensores **Radar BSD*** de los vehículos del grupo VAG (Audi, Volkswagen, Seat, Skoda y Lamborghini).

*se requiere el dispositivo Doppler para la calibración de los sensores Radar BSD.

Punteros láser para un posicionamiento rápido y preciso del sistema en tiempo real

Intuitivo, el software guía al operador paso a paso

Plug&Play: operador productivo inmediatamente. El software controla el posicionamiento del equipo en tiempo real

Compatible para el uso con diagnóstico oficial OEM y multimarca

Varios punteros láser permiten posicionar el equipo de manera precisa y rápida según las especificaciones de los fabricantes.



INTUITIVO



- El software PROADAS **guía al operador** en los diferentes procedimientos de alineación del sistema.
- Compatible con diagnóstico oficial OEM y multimarca*.

**Es necesario que el sensor ADAS específico se gestione en el dispositivo de diagnóstico*



POSICIONAMIENTO RÁPIDO Y PRECISO

- Posicionamiento rápido y preciso del sistema a través de los datos medidos en tiempo real por los punteros láser.
- A prueba de errores. El software contiene los valores precargados de posicionamiento. Visualiza el punto donde se encuentra y guía al sistema en las operaciones (patentado).

Gracias a los punteros láser suministrados, se puede posicionar SCE 700 de manera rápida y precisa según las especificaciones de los fabricantes del grupo VAG.

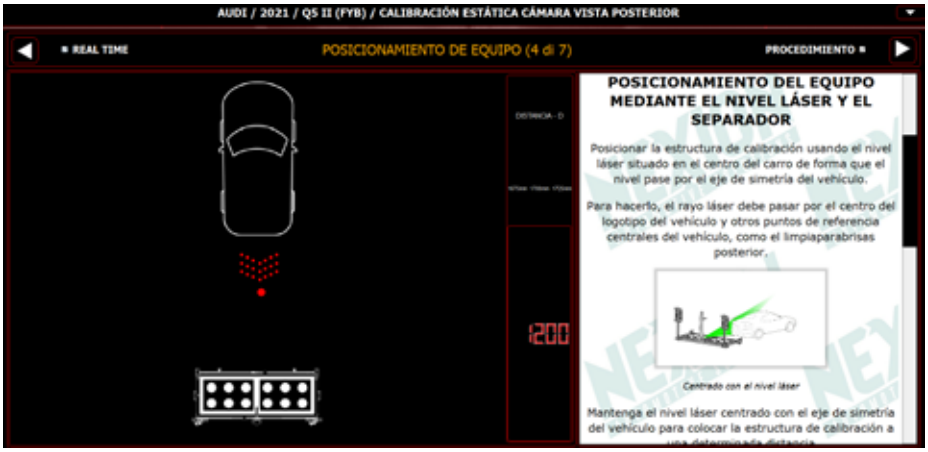

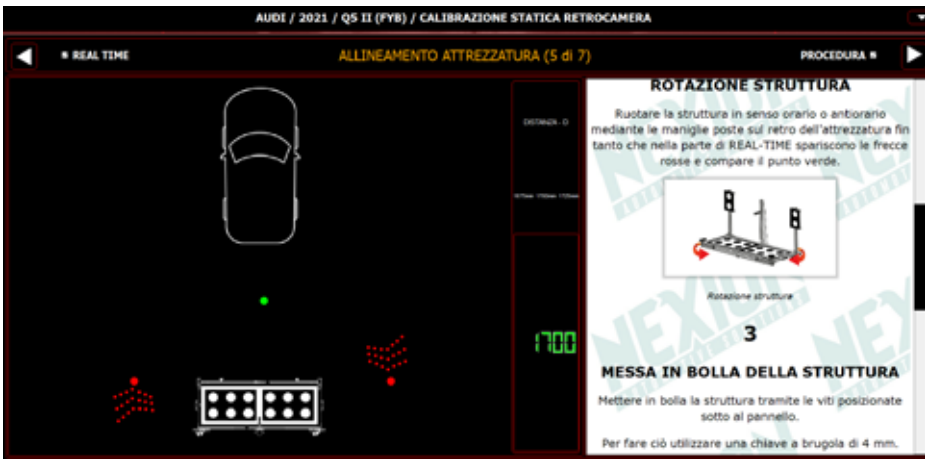

La posición del sistema es controlada en tiempo real y comparada con los datos facilitados por el fabricante

- **Ahorro de tiempo** en comparación con los sistemas tradicionales.
- Para los clientes que tengan el sistema **PROADAS** se utilizan los **mismos punteros**.

Dotación estándar

- Estructura principal con 4 ruedas
- Panel de calibración horizontal VAG
- 2 paneles de calibración verticales
- 1 soporte con puntero de línea/cruz láser roja



Opcionales



8-62100060
Dispositivo Doppler



8-62100064
Cuchilla láser verde

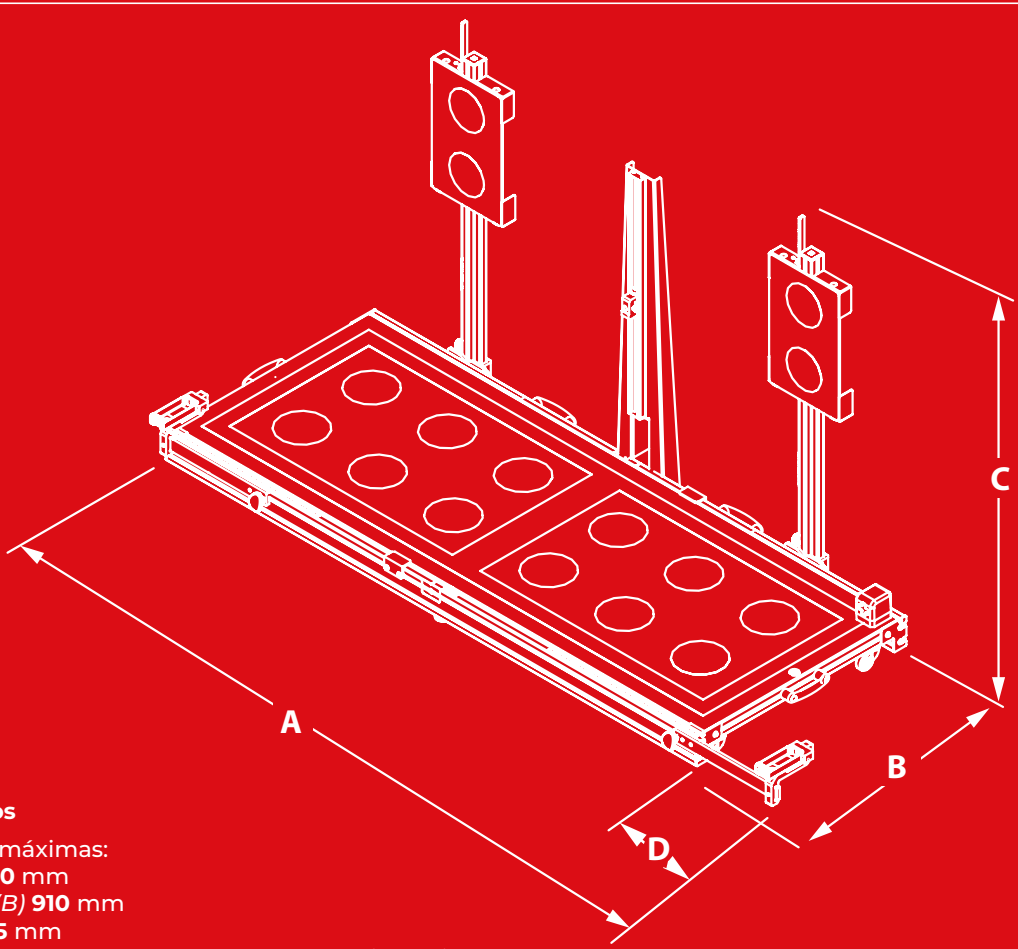

Datos técnicos

Dimensiones máximas:
Ancho (A) **2550** mm
Profundidad (B) **910** mm
Altura (C) **1035** mm
Recorrido lateral de soportes frontales para distanciómetro (D) **325** mm

SCE 700

AUTOMOTIVE EQUIPMENT

teco.it

visita el sitio

DPTC000365B - 06/2022